Softshell Chair

Developed by Vitra in Switzerland
Design: Ronan & Erwan Bouroullec

Instructions for use
Gebrauchsanleitung
Mode d'emploi
Gebruiksaanwijzing
Instrucciones de uso
Instruzioni per l'uso

vitra.

www.vitra.com/softshellchair

2017-D, Art.-Nr. 62910400

Softshell Chair
Five-star base

Visitors chair certified according to:
Besucherstuhl nach:
Siège visiteur selon :
Bezoekersstoel volgens:
Silla de visitante certificada según:
Sedia da visitatori certificata:

DIN EN 1728, EN 13761, BIFMA X5.1.

Softshell Chair
Four-star base

Visitors chair certified according to:
Besucherstuhl nach:
Siège visiteur selon :
Bezoekersstoel volgens:
Silla de visitante certificada según:
Sedia da visitatori certificata:

DIN EN 1728, EN 13761, BIFMA X5.1.

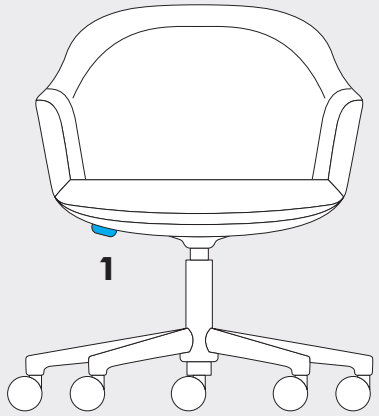

www.tuv.com ID0000052050

BIFMA

GREENGUARD
PRODUCT CERTIFIED FOR LOW CHEMICAL EMISSIONS
UL.COM/GG
UL 2818

The GS mark and BIFMA report apply only to the specifications contained in the certificate. / GS-Zeichen und BIFMA-Report gelten nur für die im Zertifikat enthaltenen Ausführungen. / Le sigle GS ainsi que le rapport BIFMA sont valables uniquement pour les modèles mentionnés dans le certificat. / El sello GS de «Seguridad probada» y el informe BIFMA solo son válidos para los modelos que aparecen en el certificado. / GS-logo (geprüfte Sicherheit of geteste veiligheid) en BIFMA-norm gelden alleen voor de uitvoeringen die in het certificaat opgenomen zijn. / Il marchio GS e il report BIFMA valgono solo per i modelli indicati nel certificato.

DER BLAUE ENGEL
Jury Umweltzeichen
GESETZ DER GESUNDHEIT

The "Blue Angel" applies to all versions with standard fabric covers. It does not apply to leather covers and versions treated with special flame retardants. Woollen fabrics are not protected against wool pests. / Der Blaue Engel gilt für alle Varianten mit Standardstoffbezügen. Ausgeschlossen sind Lederbezüge und Varianten mit speziellem Flammschutz. Wollstoffe sind nicht gegen Wollschädlinge geschützt. / Le label « Ange bleu » s'applique à toutes les variantes dotées de revêtements en tissu standard, mais pas aux revêtements en cuir et celles avec un revêtement ignifugé. Les tissus à base de laine ne sont pas traités contre les parasites laineux. / La etiqueta "Der Blaue Engel" se aplica a todas las variants con tapicería de tela estándar. Sin embargo, quedan excluidas las tapicerías de piel y las variantes con protección especial contra llamas. Los textiles de lana no cuentan con protección contra parásitos que atacan este tipo de tejidos. / De Blauwe Engel geldt voor alle varianten met een standaard stofbekleding, maar niet voor varianten met lederen bekledingen of een speciale brandbestendige bekleding. De wollen stoffen zijn niet beschermd tegen schadelijke insecten. / L'Angelo Blu si applica a tutti i modelli con rivestimento in tessuto standard. Sono esclusi i rivestimenti in pelle e le varianti con speciali ritardanti di fiamma. Non si garantisce la protezione dei tessuti di lana contro i parassiti.

EN Care instructions: A vacuum cleaner can be used to remove dust and lint from the cover. Use a soft damp cloth and a mild neutral detergent to treat stains on the cover. For further care instructions please consult your dealer, for stubborn stains please consult a specialist. We recommend always using environmentally friendly cleaning agents.

DE Pflegehinweise: Absaugen genügt zur Entfernung von Staub und Flusen auf dem Bezug. Verwenden Sie zur Behandlung von Flecken auf dem Bezug ein feuchtes weiches Tuch und ein mildes, neutrales Reinigungsmittel. Für weitere Pflegehinweise wenden Sie sich an Ihren Fachhandelspartner, bei hartnäckigen Flecken an einen Fachbetrieb. Wir empfehlen grundsätzlich den Einsatz umweltfreundlicher Reinigungsmittel.

FR Conseils d'entretien : Un aspirateur suffit afin d'éliminer la poussière et les peluches sur le revêtement. Utilisez un chiffon doux humide et un produit d'entretien doux et neutre pour nettoyer d'éventuelles taches sur le revêtement. Pour obtenir de plus amples informations au sujet de l'entretien, veuillez contacter votre revendeur. En cas de taches tenaces, demandez conseil à un spécialiste. D'une manière générale, nous recommandons d'utiliser des nettoyants écologiques

ES Pautas de conservación: Basta con aspirar para eliminar el polvo y las pelusas de la tapicería. Para limpiar las manchas de la tapicería utilice un paño suave ligeramente humedecido y un producto de limpieza neutro que no sea agresivo. Si desea más información sobre los procedimientos de conservación, póngase en contacto con su distribuidor; en caso de manchas persistentes, consulte a un especialista. Como norma general, recomendamos utilizar productos de limpieza que no dañen el medio ambiente.

NL Onderhoudsinstructies: Om stof en pluisjes van de bekleding te verwijderen, hoeft u deze alleen schoon te zuigen. Gebruik voor de behandeling van vlekken op de bekleding een vochtige, zachte doek en een mild, neutraal reinigingsmiddel. Raadpleeg voor verdere onderhoudsinstructies uw speciaalzaak, en bij hardnekkige vlekken een gespecialiseerd bedrijf. Wij raden in principe het gebruik van milieuvriendelijke reinigingsproducten aan.

IT Consigli per la manutenzione: Per eliminare polvere e pelucchi dal rivestimento è sufficiente utilizzare l'aspirapolvere. Per eliminare le macchie dal rivestimento utilizzare un panno morbido e umido e un detergente delicato e neutro. Per ulteriori consigli di manutenzione si prega di rivolgersi al proprio rivenditore e, in caso di macchie ostinate, ad un'azienda specializzata. Si raccomanda vivamente l'utilizzo di detergenti ecocompatibili.

EN Caution! Only trained technicians may work on or replace gas springs. The chair is fitted with hard castors (monochrome) for soft floors or soft castors (two-tone) for hard floors. The castors should be changed before using the chair on different flooring. Models without castors are available with plastic glides for carpeted floors or felt glides for hard floors.

DE Achtung! Nur eingewiesenes Fachpersonal darf Arbeiten an Gasfedern und deren Austausch vornehmen. Der Stuhl ist mit harten Rollen (einfarbig) für weiche Böden oder mit weichen Rollen (zweifarbig) für harte Fussböden ausgestattet. Wechselt der Bodenbelag, müssen die Rollen ausgetauscht werden. Modelle ohne Rollen sind mit Kunststoffgleitern für Teppichböden oder mit Filzgleitern für harte Böden erhältlich.

FR Attention! Seul du personnel qualifié est autorisé à procéder à la réparation ou au remplacement des vérins à gaz. Le siège est équipé de roulettes dures (monochromes) pour sols souples ou avec des roulettes souples (bicolores) pour un revêtement de sol dur. Si vous changez de revêtement de sol, n'oubliez pas de changer les roulettes. Les modèles sans roulettes sont disponibles au choix équipés de patins synthétiques pour moquette ou de patins feutre pour sols durs.

ES Precaución! La manipulación y sustitución de los resortes de gas solo debe ser realizada por personal especializado. La silla está equipada con ruedas duras (de un solo color) para suelos blandos o con ruedas blandas (de dos colores) para suelos duros. Si se cambia el revestimiento del suelo también deberán cambiarse las ruedas. Los modelos sin ruedas llevan deslizadores de plástico (para moqueta) o de fieltro (para suelos duros).

NL Let op! Onderhoudswerkzaamheden aan gasveren, evenals het vervangen ervan, mogen alleen worden uitgevoerd door bevoegd vakpersoneel. De stoel is voorzien van harde wielen (eenkleurig) voor zachte vloeren of zachte wielen (tweekleurig) voor harde vloeren. Bij verandering van vloerbedekking moeten de wielen worden vervangen. Modellen zonder wielen zijn verkrijgbaar met kunststof glijders voor tapijtvloeren of met vilten glijders voor harde vloeren.

IT Attenzione! La manipolazione e sostituzione delle molle a gas può essere effettuata solo da personale addestrato e qualificato. La sedia è equipaggiata con rotelle dure (monocolore) per pavimenti morbidi o con rotelle morbide (bicolore) per pavimenti duri. In caso di sostituzione della pavimentazione, è necessario sostituire anche le rotelle. I modelli senza rotelle sono disponibili con pattini in plastica per moquette o con pattini in feltro per pavimenti duri.

NO OBS! Kun kyndig fagpersonell må arbeide med gassfjærer og bytte dem ut. Stolen kan leveres med harde hjul (ensfargede) til myke gulv eller med myke hjul (tofargede) til harde gulv. Ved bytte av gulv må hjulene skiftes ut. Modeller uten hjul leveres med glideføtter av plast til teppegulv eller med glideføtter av filt til harde gulv.

BG Внимание! Само обучен и специализиран персонал може да извършва работи по газовите пружини и да предприема смяната им. Столът е оборудван с твърди колела (едноцветни) за меки подови настилки и с меки колела (двуцветни) за твърди подови настилки. При смяна на подовата настилка трябва да се сменят и колелата. Модели без колела могат да се закупят с пластмасови плъзгачи за килими или с филцови плъзгачи за твърди подове.

DA Pas på! Kun faguddannede personer må arbejde med gasfjedre eller udskifte dem. Stolen er udstyret med hårde rullehjul (ensfarvede) til bløde gulvbelægninger eller bløde rullehjul (tofarvede) til hårde gulve. Hvis gulvbelægningen ændres, skal rullehjulene udskiftes. Modeller uden rullehjul kan leveres med kunststofglidere til tæppebelagte gulve eller med filtglidere til hårde gulve.

ET Ettevaatust! Gaasvedrude juures võivad töid teha ja neid vahetada ainult kvalifitseeritud spetsialistid. Tooli varustusse kuuluvad (ühevärvilised) kõvad rullikud pehme põranda jaoks ja (kahevärvilised) elastsed rullikud kõva põranda jaoks. Kasutades tooli erinevatel põrandatel, tuleb rullikud vahetada. Ilma rullikuteta mudelid on saadaval vaipkattega põranda jaoks plastliuguritega ja kõva põranda jaoks viltliuguritega.

FI Huomio! Kaasujousia koskevat työt ja kaasujousten vaihdon saavat suorittaa vain töihin perehtyneet alan ammattilaiset. Tuoli on varustettu kovilla pyörillä (yksiväriset) pehmeitä lattiapintoja varten tai pehmeillä pyörillä (kaksiväriset) kovia lattiapintoja varten. Jos lattiamateriaali vaihdetaan, pyörät on vaihdettava. Pyörättömät mallit ovat saatavissa muovisilla liukunastoilla varustettuina kokolattiamattoja varten tai huopatassuilla varustettuina kovia lattiapintoja varten.

EL Προσοχή! Μόνο εκπαιδευμένο τεχνικό προσωπικό επιτρέπεται να εκτελεί εργασίες σε αμορτισέρ αερίου και να προβαίνει στην αντικατάστασή τους. Η καρέκλα είναι εξοπλισμένη με σκληρά ροδάκια (μονόχρωμα) για μαλακά δάπεδα ή με μαλακά ροδάκια (δίχρωμα) για δάπεδα με σκληρή επίστρωση. Εάν αλλαχθεί η επίστρωση του δαπέδου, τα ροδάκια πρέπει να αντικαθίστανται. Τα μοντέλα χωρίς ροδάκια διατίθενται με πλαστικές τάπες για μοκέτες και, εναλλακτικά, με τσόχινες τάπες για σκληρά δάπεδα.

LV Uzmanību! Tikai īpaši apmācīts personāls drīkst veikt pneimatisko atsperu remontu vai nomaiņu. Krēsls ir aprīkots ar skrituļiem (vienkrāsaini) no cieta materiāla, kas paredzēti mīkstiem grīdas segumiem, vai ar skrituļiem (divkrāsaini) no mīksta materiāla, kas paredzēts cietiem grīdas segumiem. Ja tiek mainīts grīdas segums, jāmaina arī krēsla skrituļi. Ir pieejami arī modeļi bez skrituļiem — ar plastmasas sliecēm, kas paredzētas ar paklāju klātām grīdām, vai ar filca sliecēm, kas paredzētas cietiem grīdas segumiem.

LT Atsargiai! Su dujiniais amortizatoriais dirbti ir juos keisti gali tik apmokyti specialistai. Kėdė su kietais (vienspalviais) ratukais yra skirta minkštoms, o su minkštais ratukais (dvispalviais) – kietoms grindų dangoms. Keičiant grindų dangą, būtina pakeisti ir ratukus. Kilimine danga išklotoms grindims galima įsigyti modelių be ratukų su plastikinėmis atramėlėmis, o kietoms grindų dangoms – su veltinio padeliais.

PL Ostrożnie! Prace przy sprężynach gazowych i ich wymianę należy powierzać wyłącznie odpowiednio przygotowanym specjalistom. Krzesło może być wyposażone w twarde kółka (jednokolorowe) do miękkich wykładzin podłogowych, albo w miękkie kółka (dwukolorowe) do twardych podłóg. W razie zmiany podłogi należy zmienić kółka. Modele bez kółek są wyposażone w plastikowe podkładki ślizgowe do wykładzin dywanowych albo w filcowe podkładki do twardych podłóg.

PT Cuidado! Apenas técnicos especializados habilitados devem efectuar trabalhos nas molas de gás e proceder à sua substituição. A cadeira está equipada com rodízios duros (de uma cor) para pavimentos suaves ou com rodízios suaves (de duas cores) para pavimentos duros. Caso seja trocado o revestimento do pavimento, devem ser substituídos os rodízios.Os modelos sem rodízios estão disponíveis com casquilhos de plástico para pavimentos com tapetes ou com casquilhos de feltro para pavimentos duros.

RO Atenție! Numai personalul de specialitate instruit este autorizat să efectueze operațiuni la nivelul amortizoarelor pneumatice și înlocuirea acestora. Scaunul este prevăzut cu role dure (monocolore) pentru pardoseli moi sau cu role moi (bicolore) pentru pardoseli dure. În caz de schimbare a pardoselii, este necesară înlocuirea rolelor. Modelele fără role sunt disponibile cu culise din material plastic pentru mochete sau cu culise cu pâslă pentru pardoseli dure.

SV Akta! Endast utbildad fackpersonal får utföra arbeten på eller byta ut gasfjädrarna. Stolen har hårda hjul (enfärgade) för mjuka golv eller mjuka hjul (tvåfärgade) för hårda golv. Om golvbeläggningen byts ut måste även hjulen bytas. Modeller utan hjul finns i utföranden med glidfötter av plast för mattbelagda golv, eller med filttassar för hårda golv.

SK Pozor! S pneumatickými pružinami smie manipulovať a ich výmenu vykonávať len vyškolený odborný personál. Stolička je vybavená tvrdými kolieskami (jednofarebné) pre mäkké podlahy alebo mäkkými kolieskami (dvojfarebné) pre tvrdé podlahy. V prípade zmeny typu podlahy je treba vymeniť aj kolieska. Modely bez koliesok sú k dispozícii s plastovými klzákmi pre povrch s kobercom alebo filcovými klzákmi pre tvrdé podlahy.

SL Pozor! Dela na plinskih vzmeteh in njihovo menjavo lahko izvaja samo usposobljeno strokovno osebje. Stoli so opremljeni s trdimi kolesci (enobarvnimi) za mehka tla ali z mehkimi kolesci (dvobarvnimi) za trda tla. Če zamenjate talno oblogo, morate zamenjati tudi kolesca. Modeli brez kolesc so na voljo z drsniki iz umetne mase za preproge ali z drsniki iz filca za trda tla.

TR Tedbir! Gazlı amortisörlerde çalışmalar ve değiştirme işlemi sadece teknik personel tarafından yapılabilir. Bu sandalye yumuşak zeminler için sert makaralarla (tek renkli) veya sert zeminler için yumuşak makaralarla (iki renkli) donatılmıştır. Zemin kaplaması değiştirildiğinde makaralar da değiştirilmelidir. Makarasız modeller halifleks zeminler için plastik kaydırıcılar ve sert zeminler için keçeli kaydırıcılarla temin edilebilir.

HU Vigyázat! A gázrugókon kizárólag betanított szakszemélyzet végezhet munkát és cserélheti ki azokat. A szék kemény görgőkkel (egyszínű) van felszerelve puha padlózatokhoz, vagy lágy görgőkkel (kétszínű) kemény padlózatokhoz. A padlózat cseréje esetén a görgőket is ki kell cserélni. A görgő nélküli modellek szőnyegpadlóhoz műanyag talpakkal, kemény padlókhoz filctalpakkal érhetők el.

CS Pozor! Pouze zaškolený odborný personál smí pracovat na pneumatických pružinách a provádět jejich výměnu. Židle je opatřena tvrdými kolečky (jednobarevnými) pro měkké podlahy nebo měkkými kolečky (dvoubarevnými) pro tvrdé podlahy. Když se změní podlahový podklad, je potřeba vyměnit i kolečka. Modely bez koleček jsou k dostání s plastovými podložkami pro kobercový podklad nebo plstěnými podložkami pro tvrdé podlahy.

IS Varúð! Eingöngu sérþjálfað fagfólk má vinna við pumpur og skipta um þær. Á stólnum eru hörð hjól (einlit) fyrir mjúkt gólfefni eða mjúk hjól (tvílit) fyrir hart gólfefni. Skipta verður um hjólin ef skipt er um gólfefni. Gerðir án hjóla eru fáanlegar með plasttöppum fyrir teppalögð gólf eða með filttöppum fyrir hart gólfefni.

HR Pozor! Radove na plinskim oprugama i njihovu zamjenu smije obavljati samo upućeno stručno osoblje. Stolica je opremljena tvrdim kotačima (jednobojnim) za mekane podove ili mekanim kotačima (u dvije boje) za tvrde podove. U slučaju promjene podnih obloga, kotače je potrebno zamijeniti. Modeli bez kotača dostupni su s plastičnim klizačima za podove obložene tepihom ili klizačima od filca za tvrde podove.